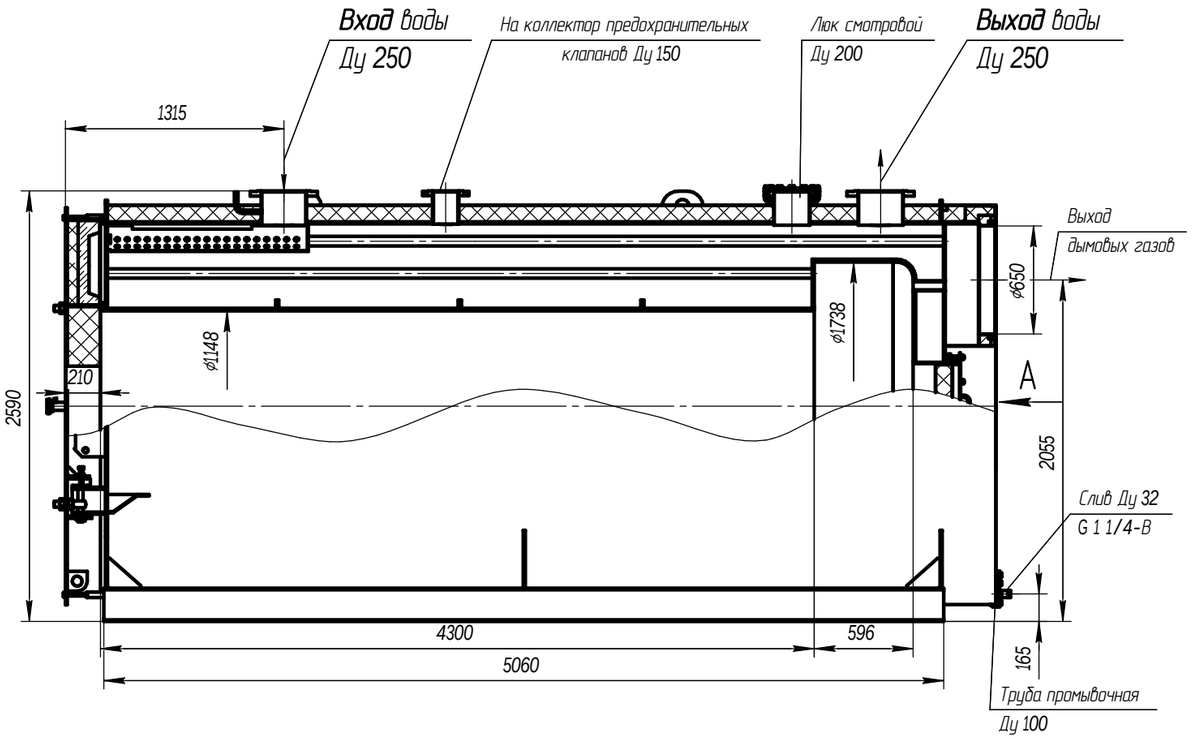

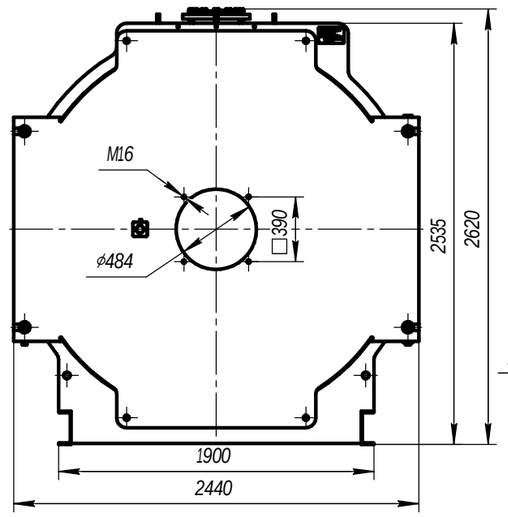

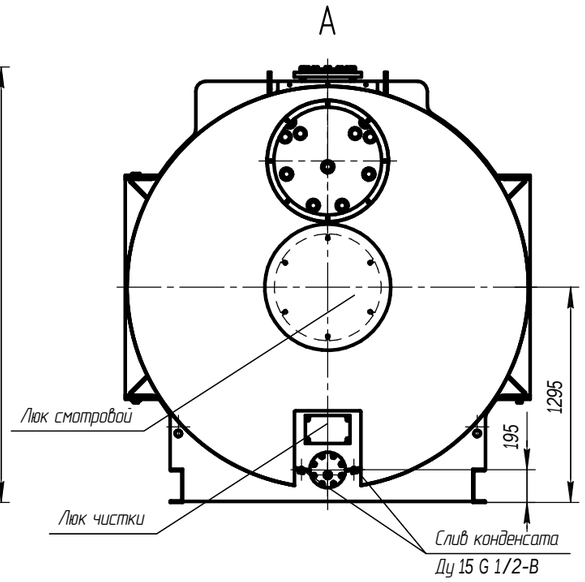

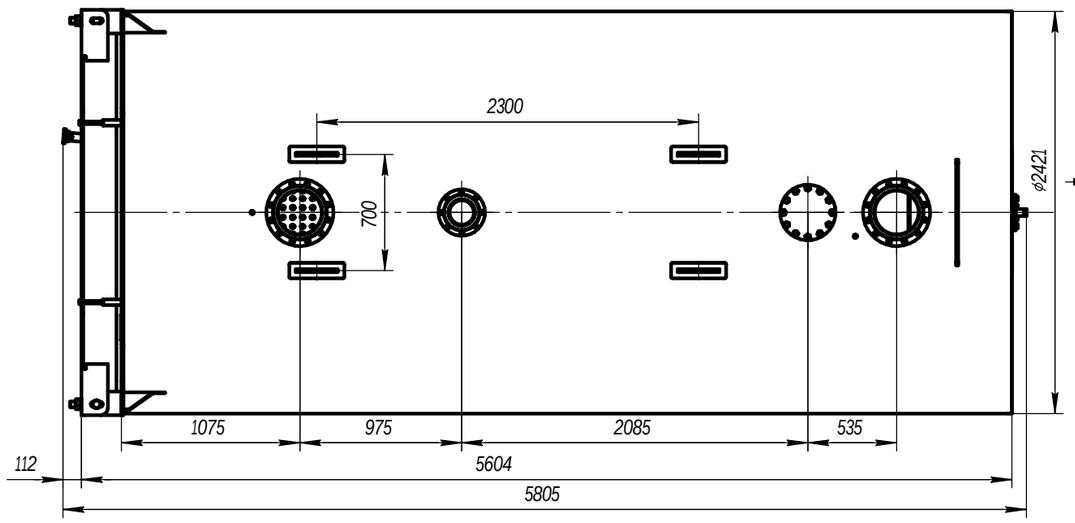

Схема строповки

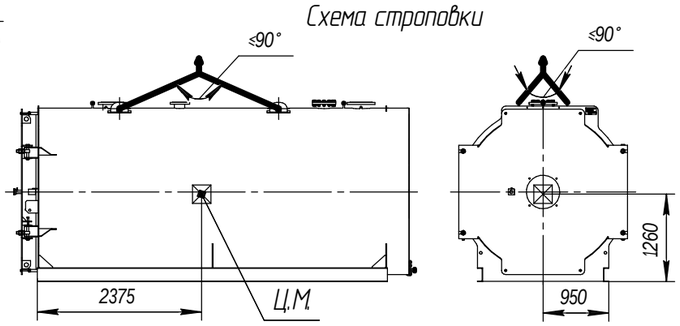

Техническая характеристика

1. Назначение: для нагрева воды в отопительных системах;	
2. Тип котла - водогрейный, стальной, жаротрубный трехходовой;	
3. Теплопроизводительность, МВт:	6,5
4.Вид топлива: природный газ/дизель	
5. КПД котла, брутто, %, (природный газ)	92
6. Температура нагрева воды, °С, не более	150
7. Рабочее давление воды на выходе из котла, МПа, не более,	1,0
8. Водяной объем котла, $м^3$	9,17
9. Расход воды через котел, $м^3$/час, (номин)	94
10. Гидравлическое сопротивление, кПа (мбар)	3,9(39)
11. Аэродинамическое сопротивление, Па, не более	1250
12. Поверхность нагрева, $м^2$	250
13. Габаритные размеры котла, мм	
-длина	5805
-ширина	2440
-высота	2620
14. Масса котла без воды , кг	15300

Изм.	Лист	№ докум.	Подп.	Дата	Котел ARCUS IGNIS S-6500 (КВа-6,5-1,0Г) Чертеж общего вида	Лит.	Масса	Масштаб
Разраб.							15300	1:25
Пров.						Лист	Листов 1	
Т.контр.								
Н.контр.						arcus		
Утв.								

Перв. примен. | Справ. № | Подп. и дата | Инв. № дубл. | Взам. инв. № | Подп. и дата | Инв. № подл.

Копировал | Формат А2